Схема электрическая принципиальная КТПП (проходного типа) с кабельными высоковольтными вводами

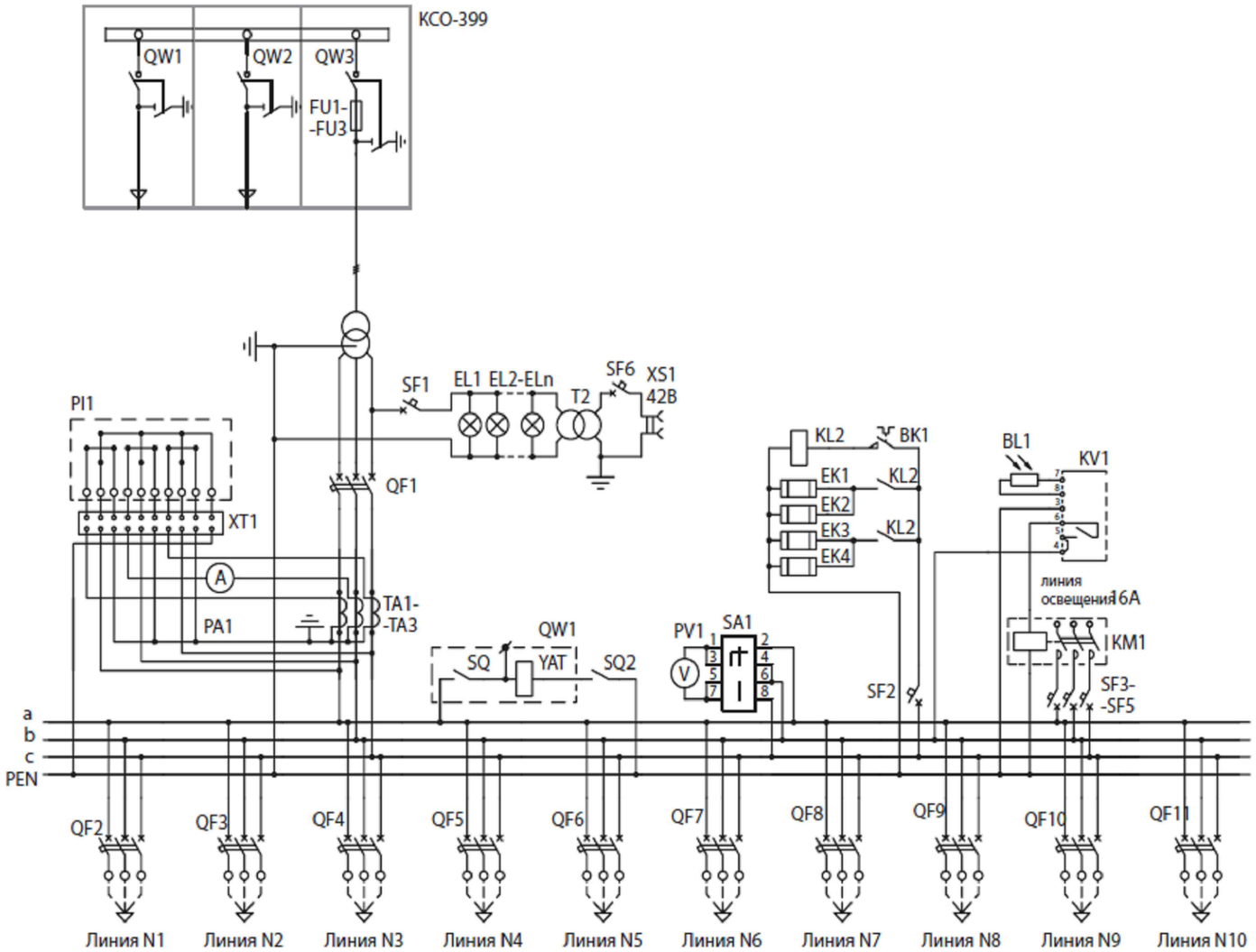

Չափ.մ.	Մաս. թ.	թերթեր	փաստ.	ստորագ.	ամսաթ.	Պատվիրատու՝ Երևանի քաղաքապետարան ՊԱՏՎԵՐ N ԵՔ-ՊԸ ԱՇՓԲ-15/13		
						Երևանի կենդանաբանական այգու արտաքին լուսավորության և ընդհանուր էլ.սնուցման մալուխների վերակառուցում	էտապ	թերթ 5	թերթեր 8
Նախագծեց		Ս. Ավետիսյան					ԱՆ	ԷՏ	
						ԼՏԵ-ի էլ. սկզբունքային սխեմա	«ՍՈՒՖԵՏՍ» ՍՊԸ		